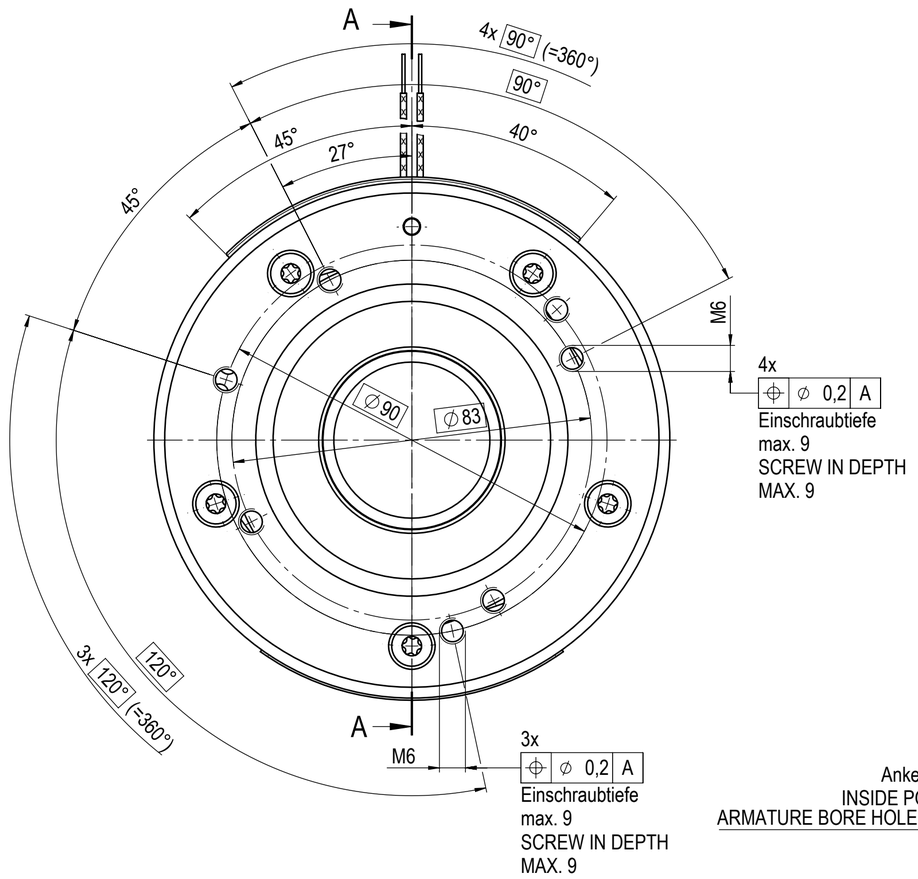

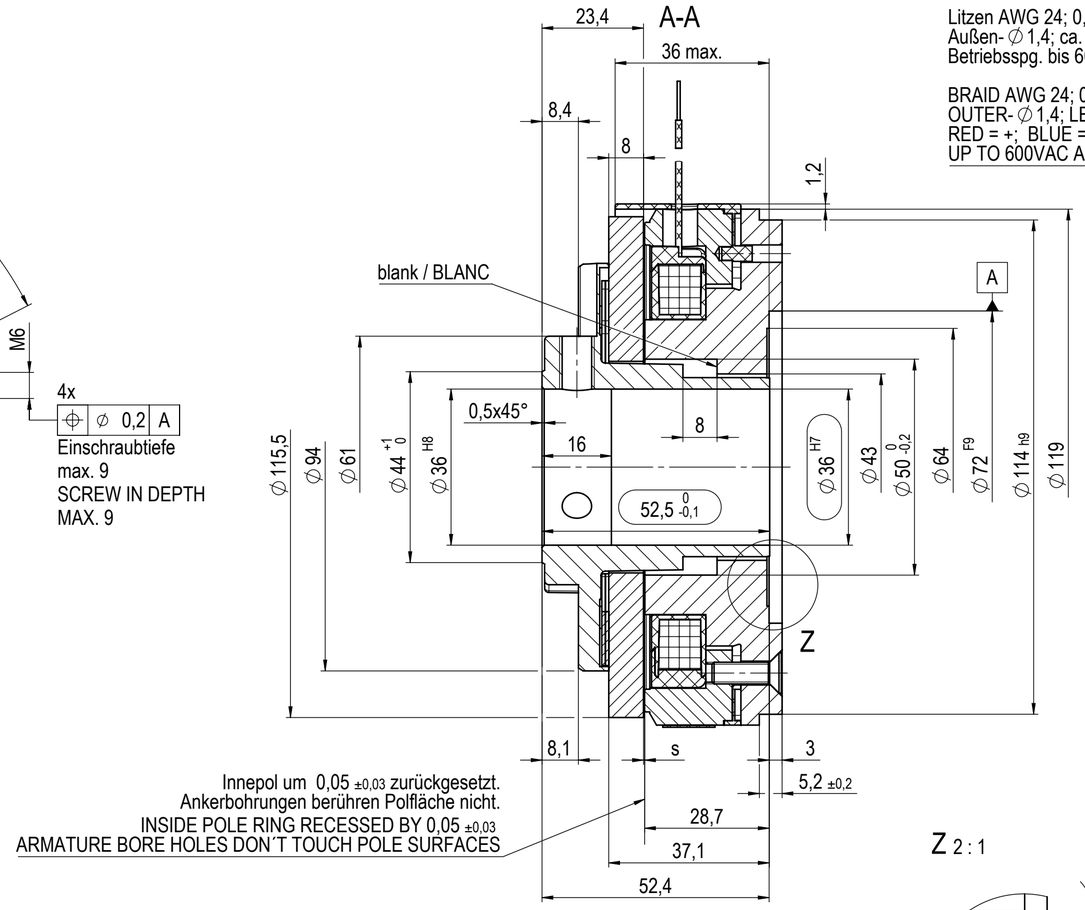

Innepol um 0,05 ±0,03 zurückgesetzt.
Ankerbohrungen berühren Polfläche nicht.
INSIDE POLE RING RECESSED BY 0,05 ±0,03
ARMATURE BORE HOLES DON´T TOUCH POLE SURFACES

Litzen AWG 24; 0,24mm²; Therm. Klasse F;
Außen- ∅ 1,4; ca. 800 lang; rot = +; blau = - ;
Betriebsspg. bis 600VAC zugelassen.

BRAID AWG 24; 0,24mm²; THERMAL CLASS F;
OUTER- ∅ 1,4; LENGTH APPROX. 800;
RED = +; BLUE = - ; OPERATIONAL VOLTAGE
UP TO 600VAC ALLOWED.

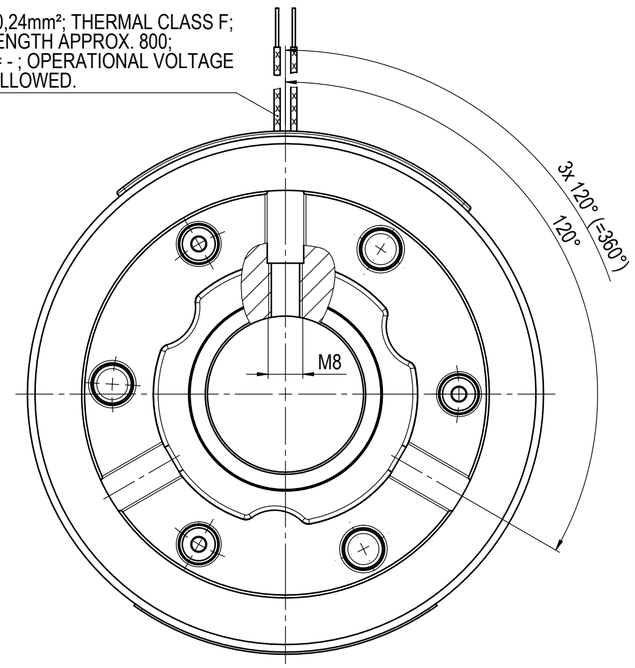

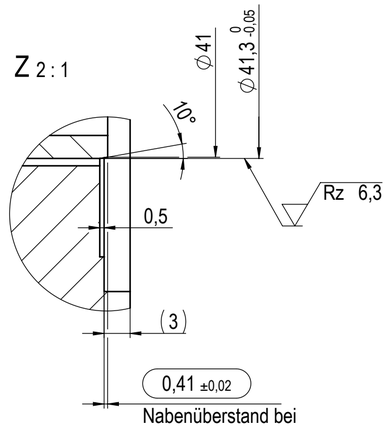

Nabenüberstand bei
aufliegendem Anker
HUB EXCESS LENGTH
ON ABUTED ARMATURE

Technische Daten / TECHNICAL DATA

Komponente entspricht DIN VDE 0580 / COMPONENT ACCORDING DIN VDE 0580
Außenpol werkseitig eingeschliffen / OUTER POLE FACTORY-SIDED GROUND

Nennspannung / NOMINAL VOLTAGE	U_N	= 24VDC ±10% geglättet / SMOOTHED
Nennleistung / NOMINAL POWER	P_{20}	= 22,3W
Widerstand	R_{20}	= 25,8Ω ± 4%
Übertragbares Drehmoment / TRANSMITTABLE TORQUE	M_4	= 28Nm
Statisches Prüfmoment bei 20°C / STATIC TEST TORQUE ON 20°C	M_{4P}	≥ 58Nm
Neuluftspalt / NOMINAL AIR GAP	s	= $0{,}3^{+0{,}08}_{-0{,}02}$mm (bei Kugellagerspiel von / FOR BALL BEARING GAME OF 0,150-0,248)
Verknüpfungszeit / COUPLING TIME	t_1	= 15ms } unter Vorraussetzung M_2 = 30Nm
Trennzeit / OPENING TIME	t_2	= 115ms } PROVIDED THAT M_2 = 30Nm
Max. Drehzahl ohne Bremsvorgang / MAX. ROTATION SPEED WITHOUT BRAKING	n	= 10 000min^{-1}
Thermische Klasse / THERMAL CLASS		F (Wicklung Klasse 200 / WINDING CLASS 200)
Umgebungstempertur / AMBIENT TEMPERATURE	ϑ_{13}	= -5°C bis / UNTIL +120°C
Schutzart / DEGREE OF PROTECTION		IP00
Massenträgheitsmoment Anker kpl. / INERTIA ARMATURE COMPLETE	J	= 13,5kgcm^2
Gewicht / WEIGHT	m	= 2,4kg
Betriebsart / OPERATION MODE		Haltebremse mit Notstoppfunktion / HOLDING BRAKE WITH EMERGENCY STOP CAPABILITY
Zulässige Notstopps bei / ALLOWED EMERGENCY STOPS ON n = 3000min^{-1} und/AND J=0,04kgm^2		≤ 2000 Bremsungen / BRAKINGS

Betriebsanleitung 86 611..H.. und TKU 86 611..H00 beachten! / TAKE NOTICE OPERATING INSTRUCTION 86 611..H.. AND TCI 86 611..H00 !

Offertzeichnung
OFFERT DRAWING

Zust. REV.I.	Anz. Qty.	Änderung REV. DESC.	Datum DATE	Name NAME
m	ern	A051/20	18.03.20	GorJ
l	-	A068/12	04.05.12	LaeA
k	-	A021/07	02.04.07	Q.S
j	-	Platzhalter	01.01.06	-
i	-	A057/05	25.07.05	Q.S
h	-	A051/01	05.09.01	Sau
g	-	A024/01	20.04.01	Sau
f	-	A044/00	20.06.00	Q.S
e	-	A021/00	20.03.00	Sau
d	-	A015/00	29.02.00	No
c	-	A003/00	12.01.00	Sau

Projektionsmethode PROJECTION: ISO 128 1 (E)
Werkstückkanten WORK PIECE EDGES ISO 13715: -0,3 +0,4
Oberfläche SURFACE ISO 1302
Nennmaßbereich / NOMINAL SIZE RANGE 0,2...0,5 mm
Längenmaße LENGTH DIMENSION ± 0,05 mm; Radien, Fasen RADII, CHAMFERS ± 0,1 mm
Tolerierung / TOLERANCING ISO 8015
Maß / SIZE ISO 14405
Allgemeintoleranz /GENERAL TOLERANCE ISO 2768 -mK

	Datum / DATE	Name / NAME
Bearb. DRAWN	20.02.2020	GorJ
Gepr. CHECK.	19.03.2020	QuaS

KENDRION

Maßstab / SCALE 1:1
Art.Nr. / MAT.-NO.
Werkstoff, Ausgangsteil / MATERIAL, INITIAL PART

Benennung / DESCRIPTION
Permanentmagnet-Bremse
PERMANENTMAGNET BRAKE

Zeichnungsnummer / DRAWING NO. 86 61111H03 -O
Status / STATUS: Freigabe. released
Format / SIZE A2
Blatt / PAGE 1
von / OF 1
Ers. f. / REPL.
Entw.Nr. / DEV.NO. 0-64474.99-A1
SolidWorks

The reproduction, distribution and utilization of this document as well as the communication of its contents to others without express authorization is prohibited. Offenders will be held liable for the payment of damages. All rights reserved in the event of the grant of a patent, utility model or design. (ISO 16016)

Weitergabe sowie Vervielfältigung dieses Dokuments, Verwertung und Mitteilung seines Inhalts sind verboten, soweit nicht ausdrücklich zugestattet. Zuwiderhandlungen verpflichten zu Schadenersatz. Alle Rechte für den Fall der Patent-, Gebrauchsmuster- oder Geschmacksmustereintragung vorbehalten. (ISO 16016)